SEDE LEGALE
Via Dell'Elettronica n° 3/D
30175 VENEZIA (VE)
telefono 041-5385307
fax 041-2527420

SEDE OPERATIVA
Via Delle Industrie n° 29/H Int. 7
30020 Marcon (VE)
e-mail : david.massaro@studioamco.it
CF/P.IVA 03163140274
REG. IMPRESE 03163140274
CAP. SOC. euro 10.000,00 I.V.

Regione	Provincia	Comune
VENETO	VENEZIA	VENEZIA

ECO-RICICLI VERITAS Srl

Sede Impianto via della Geologia "Area 10 Ha" Malcontenta-Venezia

Elaborato MODIFICA DETERMINA n. 2/2022 PROT. N. 59 DEL 03.01.2022 STATO DI PROGETTO Linea MPO	Tavola Tav11 Scala VARIE
Rev. REV. 00	Data 26/03/2022
Committente *Firmato digitalmente*	I Tecnici Ambientali

Apparecchiature	
Macchina	**Tipologia**
M01	Aprisacchi
M02	Vaglio rotante
M03	Distributore
M04	Separatore balistico doppio stadio
M05	Separatore balistico doppio stadio
M06	Magnete
M07	Separatore ECS
M08	Separatore ottico
M09	Separatore ottico
M10	Separatore ottico
M11	Separatore ottico
M12	Pressa
M13	Pressa
T01	Nastro trasportatore a tapparelle
T02	Nastro trasportatore-tappeto in gomma
T03	Nastro trasportatore-tappeto in gomma
T04	Nastro trasportatore-tappeto in gomma
T05	Nastro trasportatore-tappeto in gomma
T06	Nastro trasportatore-tappeto in gomma
T07	Nastro trasportatore-tappeto in gomma
T08	Nastro trasportatore-tappeto in gomma
T09	Nastro trasportatore-tappeto in gomma
T10	Nastro trasportatore-tappeto in gomma
T11	Nastro trasportatore-tappeto in gomma
T12	Nastro trasportatore-tappeto in gomma
T13	Nastro trasportatore-tappeto in gomma
T14	Nastro trasportatore-tappeto in gomma
T15	Nastro trasportatore-tappeto in gomma
T16	Nastro trasportatore-tappeto in gomma
T17	Nastro trasportatore-tappeto in gomma
T18	Nastro trasportatore-tappeto in gomma
T19	Nastro trasportatore-tappeto in gomma
T20	Nastro trasportatore-tappeto in gomma
T21	Nastro trasportatore-tappeto in gomma
T22	Nastro trasportatore-tappeto in gomma
T23	Nastro trasportatore-tappeto in gomma
T24	Nastro trasportatore-tappeto in gomma
T25	Nastro trasportatore-tappeto in gomma
T26	Nastro trasportatore-tappeto in gomma
T27	Nastro trasportatore a tapparelle
T28	Nastro trasportatore-tappeto in gomma

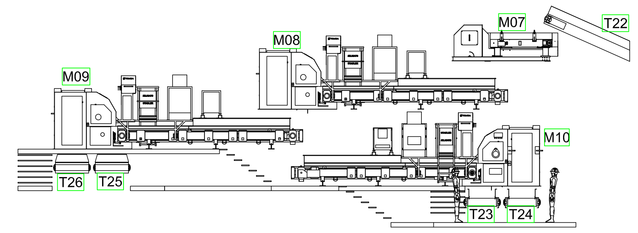

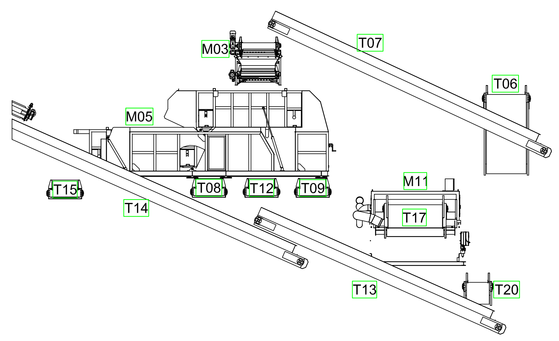

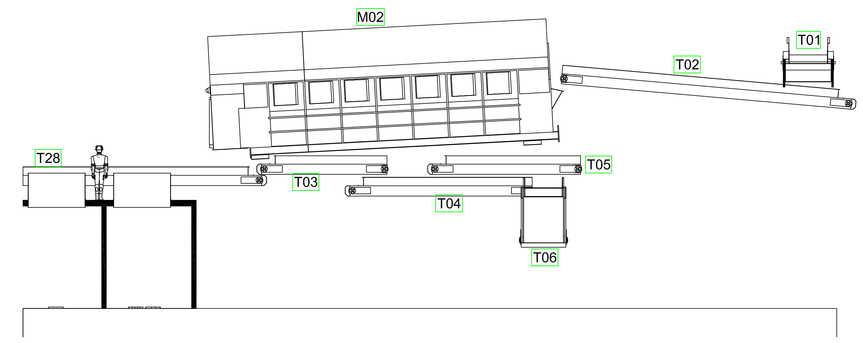

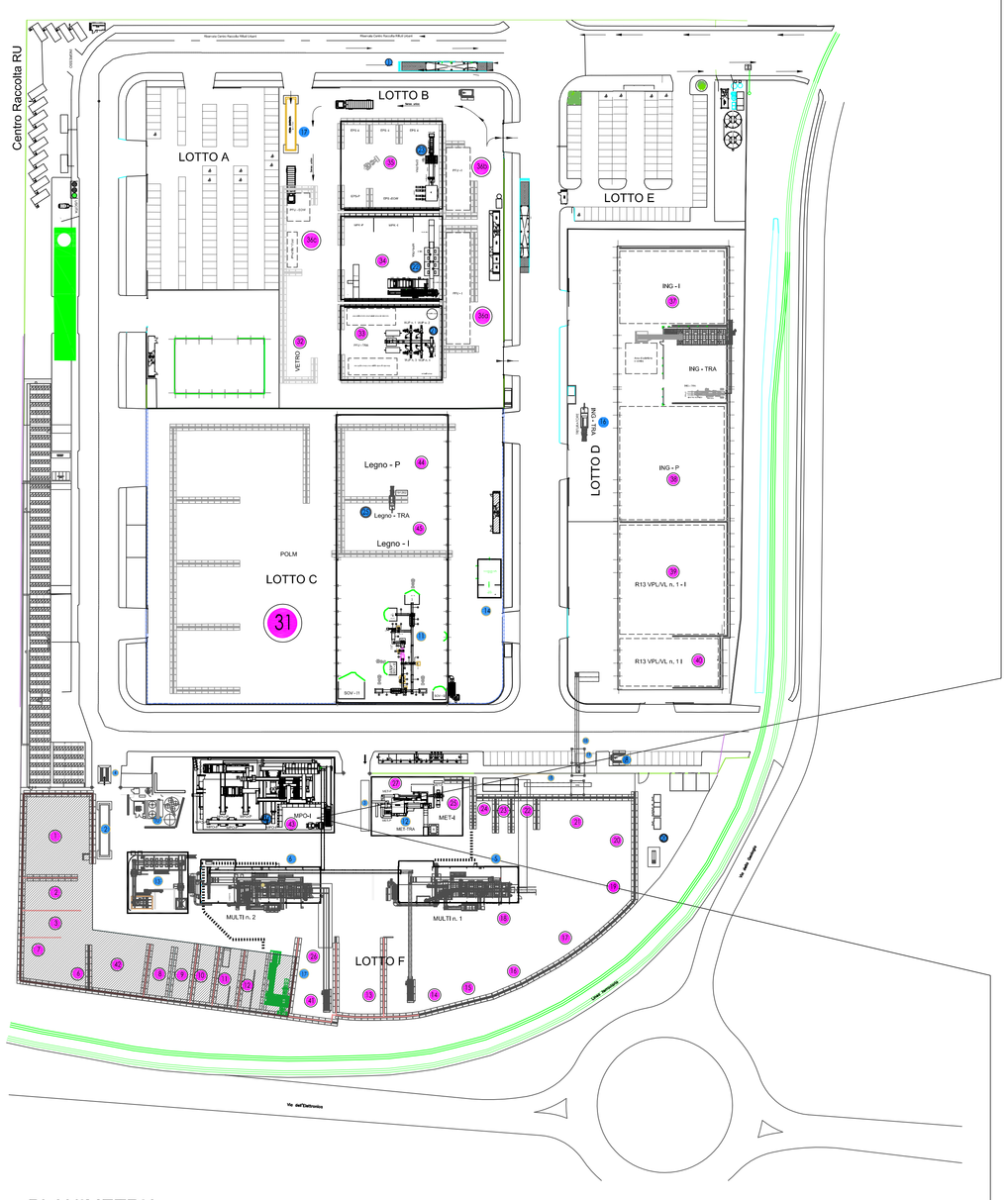

PLANIMETRIA
SCALA 1:1000

C5

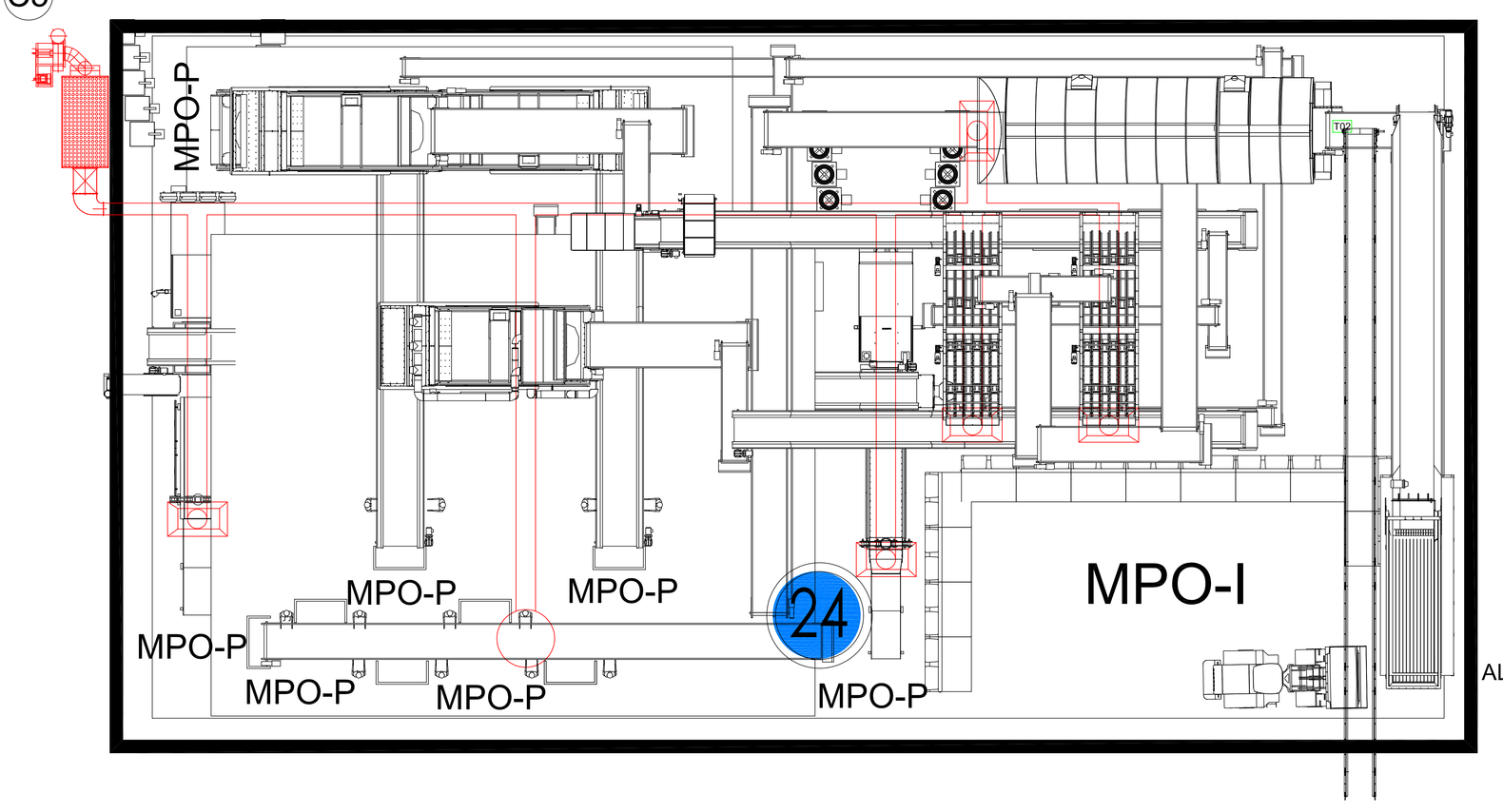

Alimentazione da Linee MULTI 1 e MULTI 2