REV.	DATA	DISEGNATO	CONTROLLATO	APPROVATO	VERIFICA NORME	DESCRIZIONE REVISIONI
0	05/10/2021				–	Prima emissione

SIBELCO GREEN SOLUTIONS S.r.l.
Gruppo SIBELCO
(C.F. / P.I. 04078170273)
Via dell'Artigianato n. 41
30024 Musile di Piave - Venezia - Italia
Tel. (+39) 0421 333279 Email musile@sibelco.com Pec sibelcogreensolutions@pec.it

PROCEDIMENTO DI AUTORIZZAZIONE UNICO REGIONALE
- PAUR Art. 27bis D.Lgs. 152/06 -

PROGETTO:

PROGETTO DI MODIFICA SOSTANZIALE

DETERMINA N. 247 PROT. 6663/2019 DEL 30.01.2019

COME VOLTURATA DALLA DETERMINA N. 380

PROT. N. 10196 DEL 26.02.2021

LOCALIZZAZIONE:
COMUNE DI MUSILE DI PIAVE - Via dell'Artigianato

FIRMA TECNICO:
Ing. Loris Dus
Dott. David Massaro

ELABORATO N.: 02.1F
DATA: 05 Ottobre 2021
ARCHIVIO INFORMATICO: 2021-SGS-PAUR-02.1F-00

TITOLO: STATO AUTORIZZATO
Schema a blocchi
smaltimento acque

SCALA: i.d.

DUS STUDIO D'INGEGNERIA
Progettazione industriale e civile
Consulenza tecnica
Calcoli e collaudi
Via Grazia Deledda, 15
30027 San Donà di Piave, VE
P.IVA 03787840278
Tel. +39 0421-225.66
E-mail studiodus@tiscali.it

SCHEDA A BLOCCHI FLUSSO DELLE ACQUE

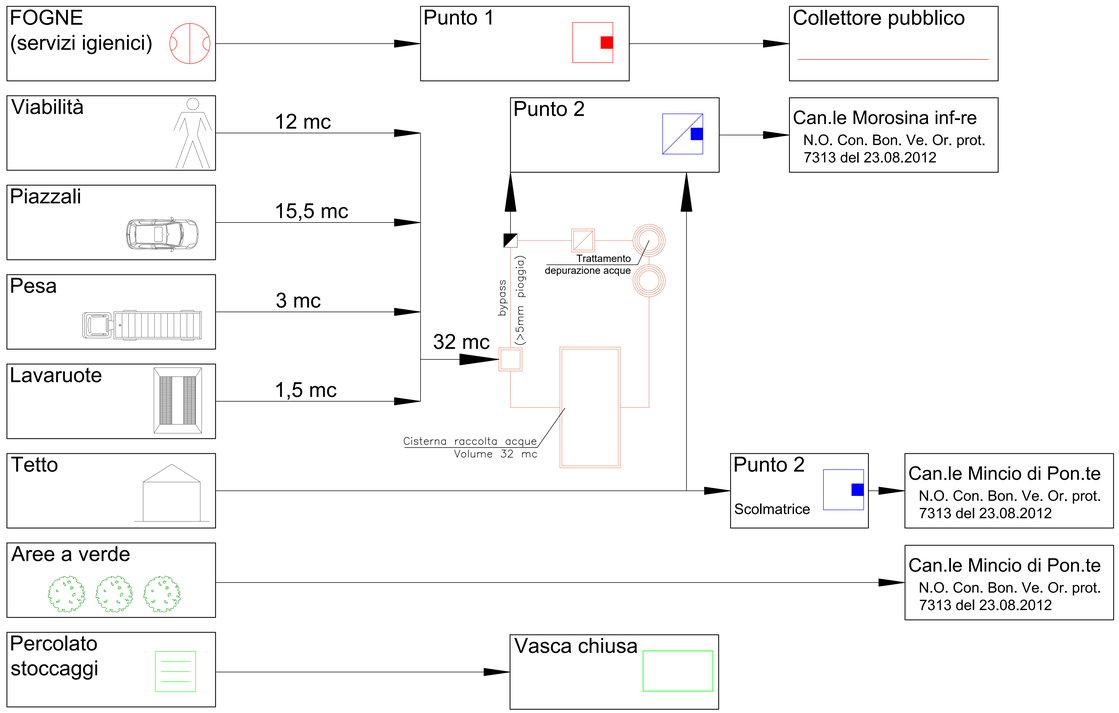

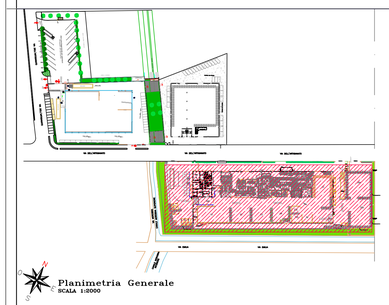

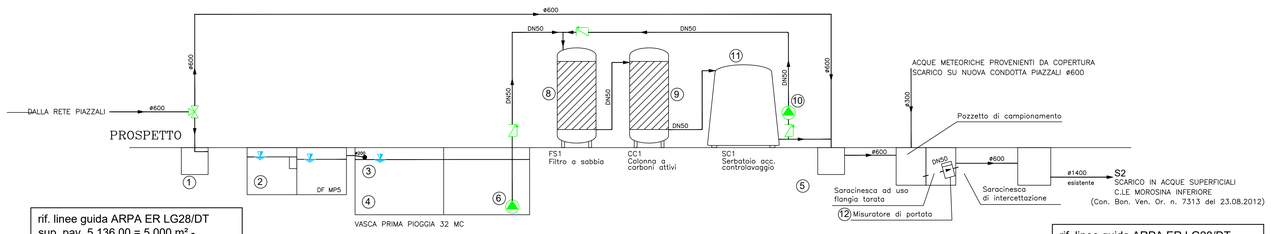

rif. linee guida ARPA ER LG28/DT
sup. pav. 5.136,00 = 5.000 m² -
Vpp= 25 m³; Vsed= 10 m³. Totale 35 m³

RETE ACQUE DI DILAVAMENTO PIAZZALI

rif. linee guida ARPA ER LG28/DT
sup. pav. 5.136,00 = 5.000 m² -
Vpp= 25 m³; Vsed= 10 m³. Totale 35 m³

impianto di trattamento in rispetto dei limiti di emissione fissati dalla Tab. 1 All. B delle NTA del "Piano di Tutela delle Acque"

RETE ACQUE METEORICHE DA COPERTURE

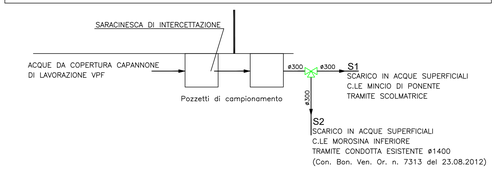

RETE ACQUE DOMESTICHE

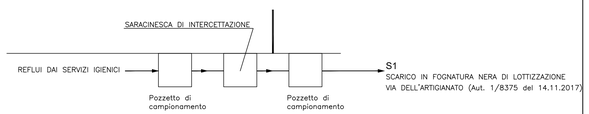

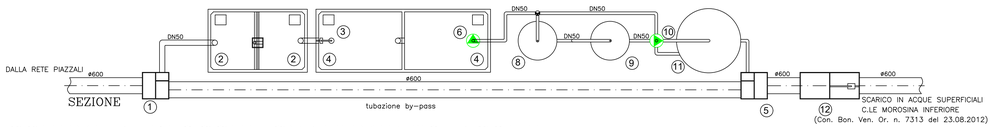

SCHEMI A BLOCCHI SMALTIMENTO ACQUE

LEGENDA:
1 - pozzetto ripartitore
2 - defangatore monolitico in cav tipo DF MP5 dim. 250X370X175 cm.
3 - valvola in acciaio inox di chiusura automatica galleggiante
4 - vasca di prima pioggia dim. 250X330X250 cm.
5 - pozzetto raccolta di uscita
6 - elettropompa sommersa con dispositivo di controllo dell'afflusso
7 - quadro elettrico di comando
8 - filtro rapido sabbia-quarzite
9 - filtro a carboni attivi
10 - pompa di carico e ricircolo
11 - serbatoio per controlavaggi
12 - pozzetto di scarico

Riproduzione cartacea del documento informatico sottoscritto digitalmente da
~~DUS MARIANO NICOLA il 05/11/2021 12:32:32~~
MASSARO DAVID il 17/11/2021 13:00:57
DUS LORIS il 18/11/2021 11:32:06